© Hitachi Europe SAS 2009. Tous droits réservés.

HITACHI
Inspire the Next

Commande centralisée PSC-A64S

SOMMAIRE

HITACHI
Inspire the Next

- FONCTIONNALITES P2 – P3
- INSTALLATION P4 – P6
- MISE EN ŒUVRE P7 – P18
- FONCTIONS OPTIONNELLES P19 – P30
- ANNEXES P31 – P33

HITACHI
Inspire the Next

Fonctionnalités principales :

Réglage par groupe (UI)

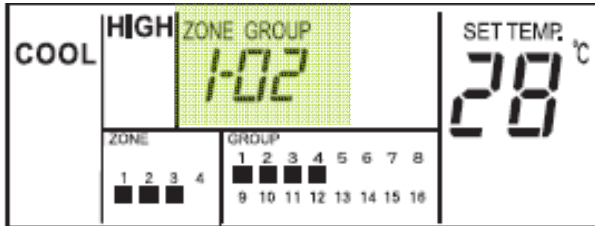

Réglage pour tous les groupes D'une même zone

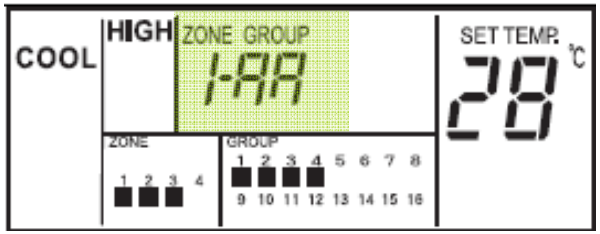

Réglage pour toutes les zones (ALL)

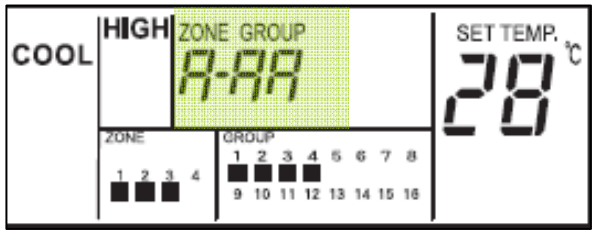

Fonctions principales
(par groupe/par zone/ALL):
- Run/Stop
- Changement du mode
- Réglage du point de consigne
- Vitesse ventilation
- Réglage volets

Fonction optionnelles:
câblées
- Connecteur entrées/sorties (câble PCC1A)

Internes:
- Blocage mode
- Blocage de la température
- Mode froid seul
- Blocage ventilation
- Mode auto Heat/Cool

HITACHI
Inspire the Next

➢CAPACITE DE CONNEXION:

8 télécommandes PSC-A64S peuvent être installées
Sur le même bus Hlink venant d'un groupe extérieur
SETFREE ou d'une unité intérieure.
Une seule commande peu gérer 4 zones de 16 groupes chacune
Une seule commande peu donc gérer **64 groupes** *(128 UI défini par les limites Hlink)*

1 GROUPE = **1UI + sa télécommande** ou **plusieurs UI + 1 Télécommade** ou **1 UI sans télecommande**

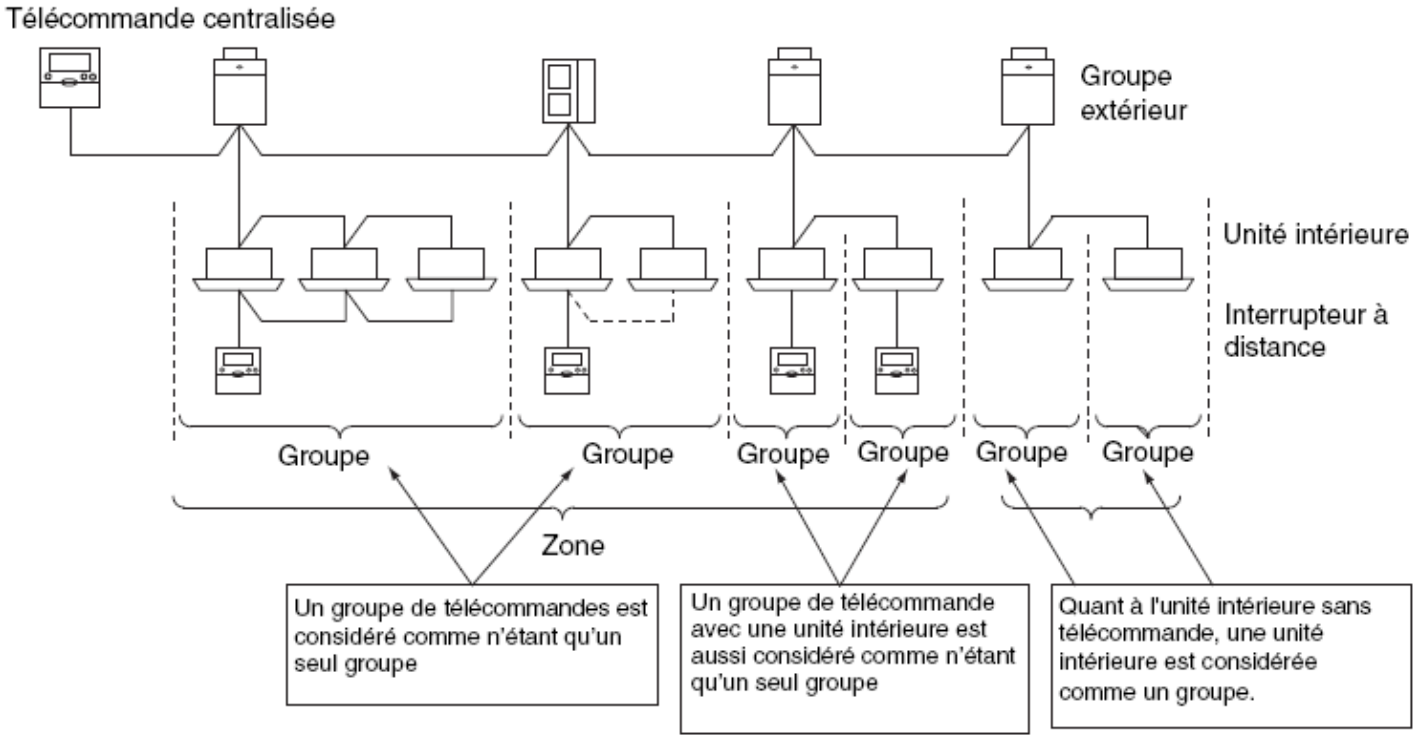

PRESENTATION : INSTALLATION

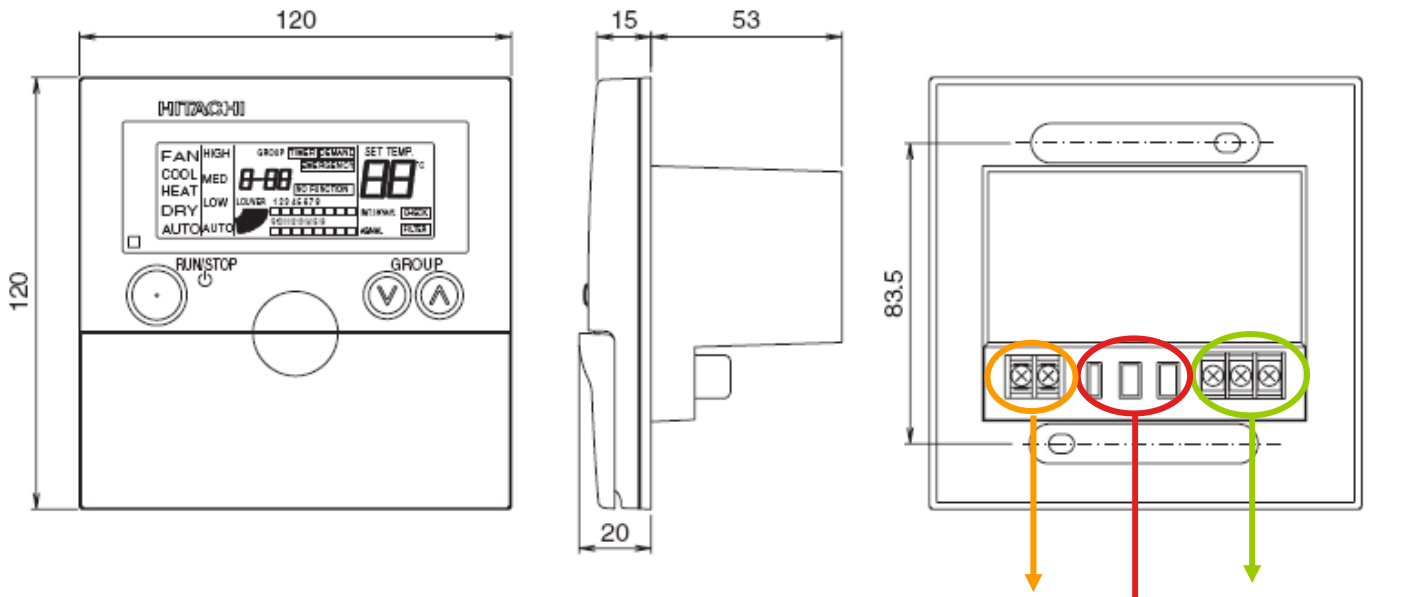

Attention ! Montage encastré

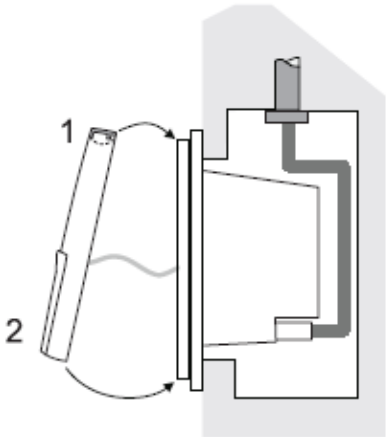

Connecteurs
Fonctions optionnelles
+ TIMER (PSCA1T)

La télécommande centralisée doit être alimentée en 230v (Ph+N+T, séparément du bus Hlink) .
Le Bus se connecte en « 1-2 » sur bornier TB2 (câble Blindé tressé en 0.75mm2)

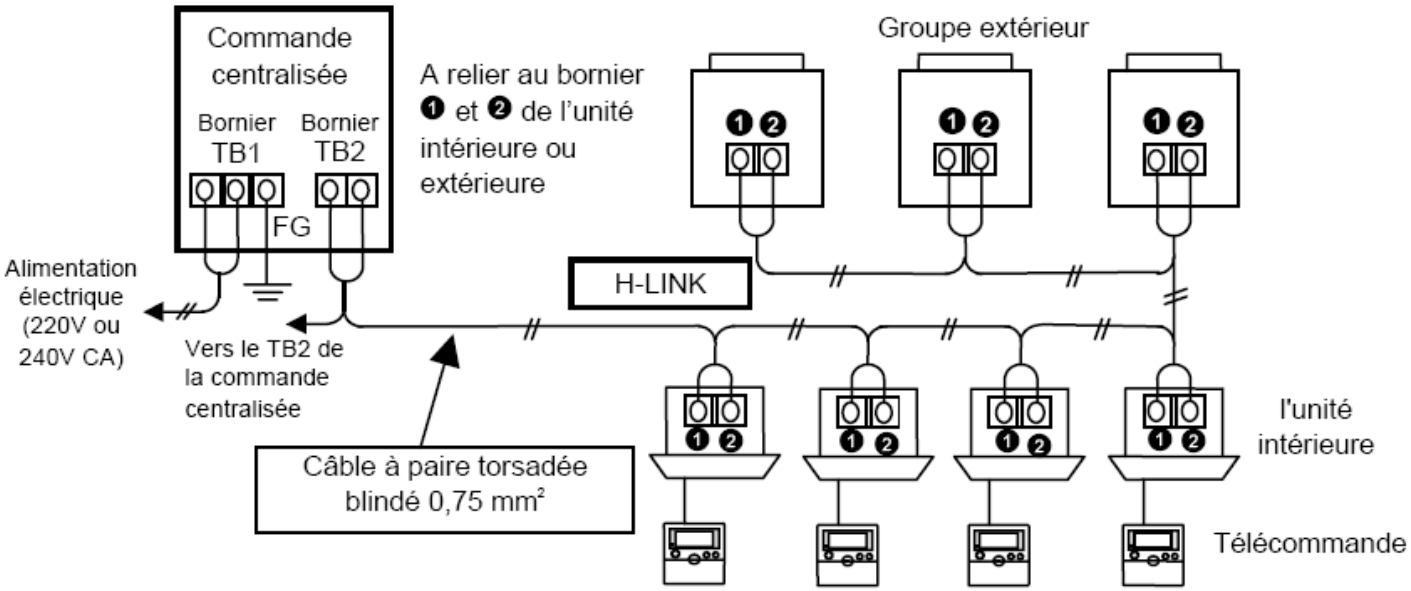

PRESENTATION : INSTALLATION

HITACHI
Inspire the Next

➢Si plusieurs commandes sur même bus , les différentier
Par le DSW1

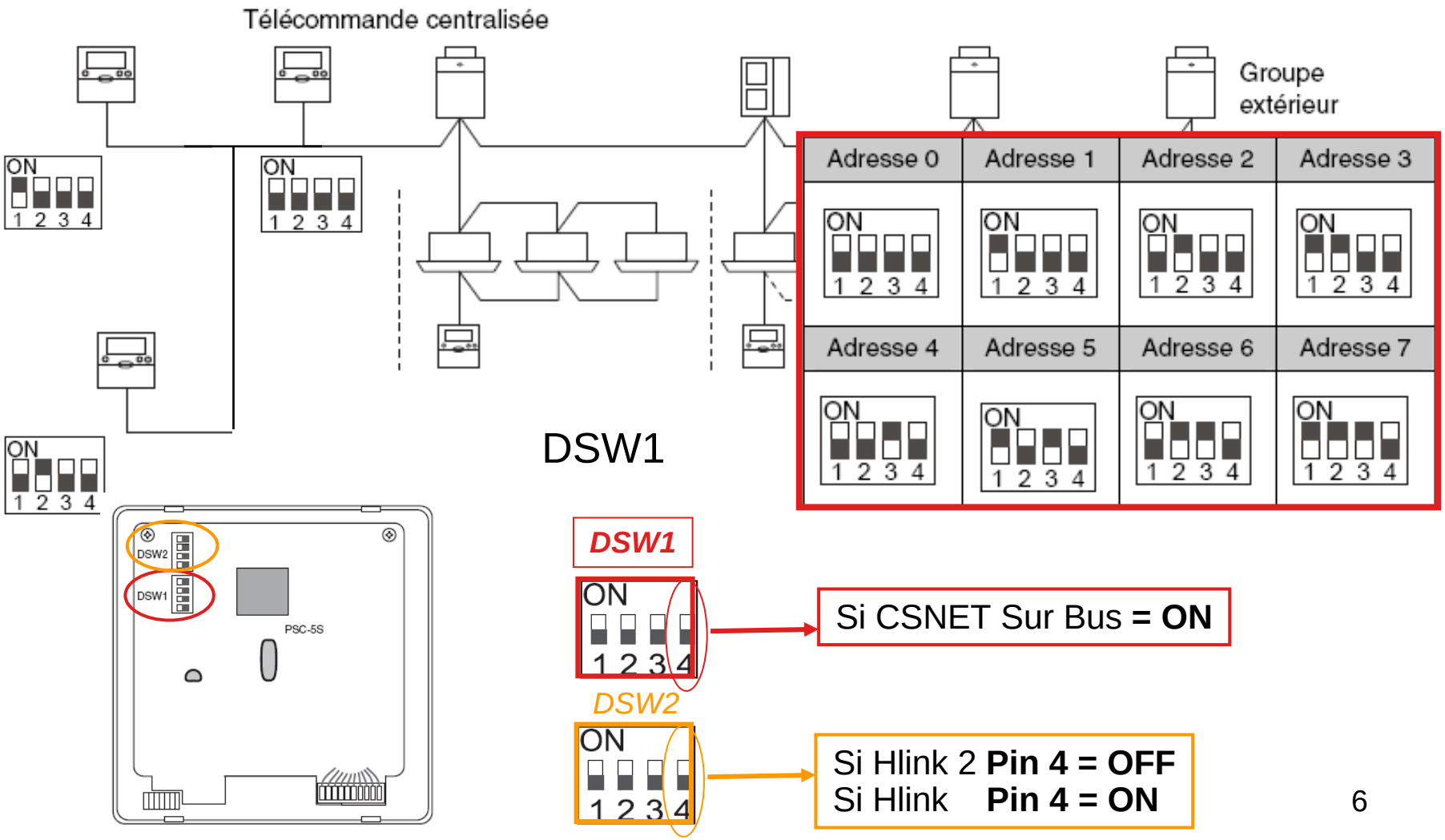

HITACHI
Inspire the Next

- Mise sous tension:

A la première mise sous tension , en fonction du nombre d'unités connectées l'affichage sera le suivant:

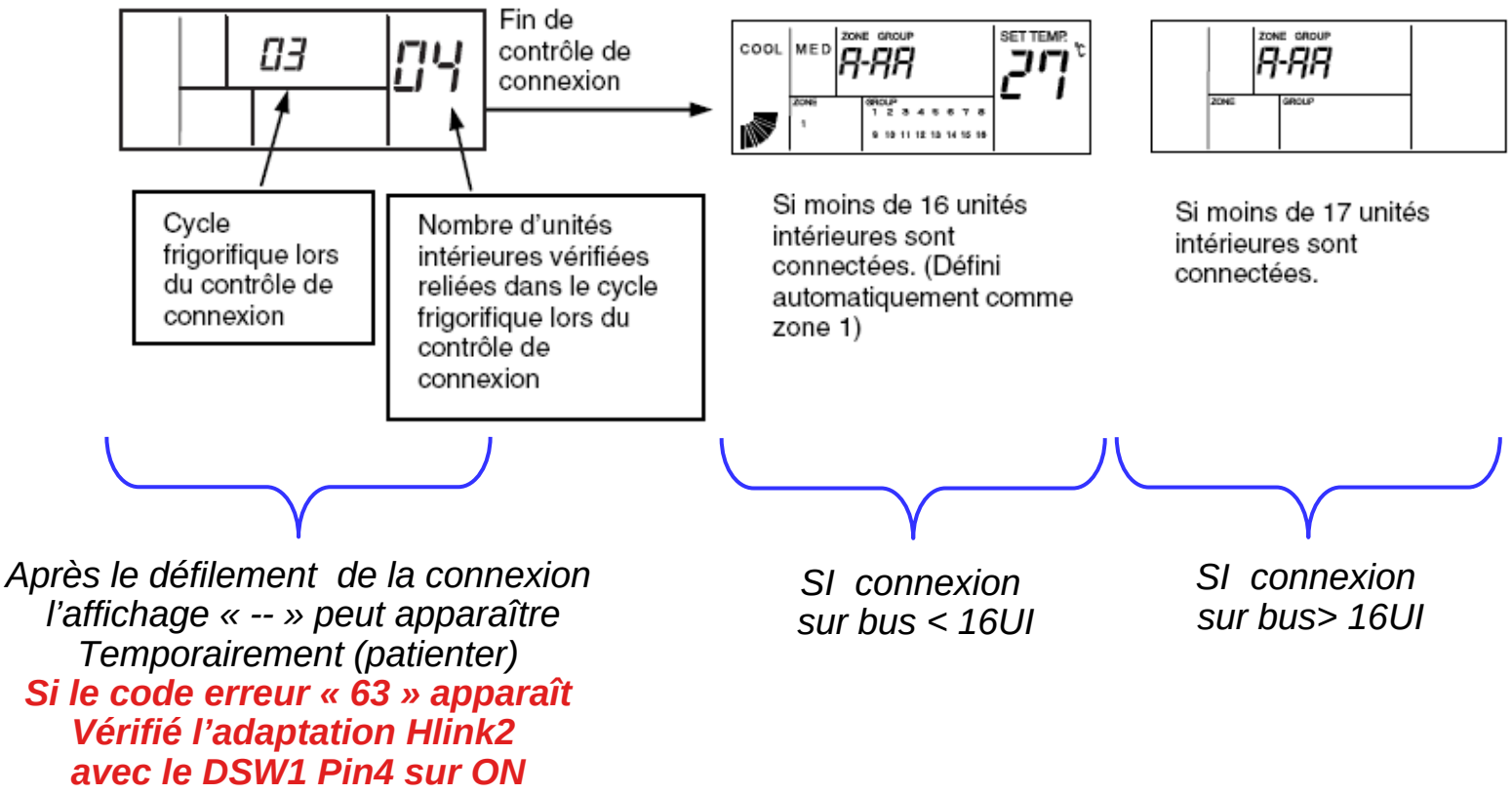

HITACHI
Inspire the Next

➢ Mise sous tension - Réinitialisation:

A la mise sous tension ou après une
Réinitialisation sur chaque cycle indiqué
Apparaîtra le nombre d'unités
Connectées sur ce cycle

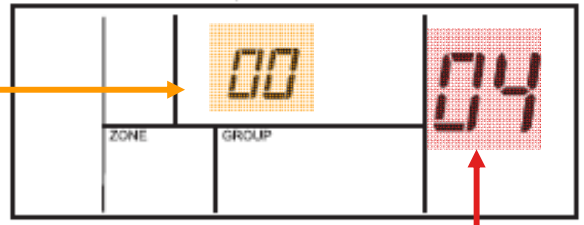

(EX : cycle 00 , 4 UI connectées)

Si au bout de deux lectures sur 16 cycles (de 0 à 15) aucun groupe n'est détecté , l'affichage sera alors:

HITACHI
Inspire the Next

➢ Si < 16 UI : A la mise sous tension la commande crée automatiquement en fonction des cycles et adresses des UI les groupes en zone 1 (seulement si le nombre de UI < 16)

– Le nombre de groupe sera correct seulement si les UI ont des adresses différentes.

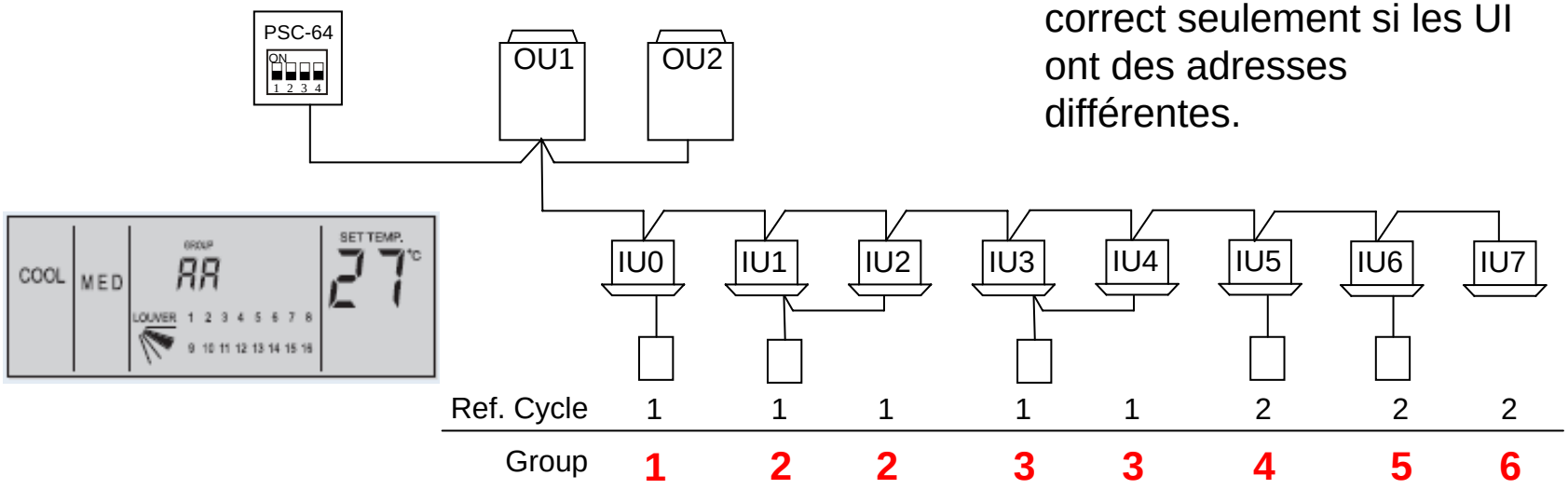

- Modification des adressages des UI:
  - Dans le cas d'adressage double (exemple ADD0 cycles 1 et 2 ,il sera nécessaire d'avoir des adresses d'UI différentes)

  Quelque soit le cycle frigorifique , il ne faut pas dupliquer des adresses d'unités intérieurs

All Rights Reserved, Hitachi Europe Air Conditioning

HITACHI
Inspire the Next

- Si > 16 UI : l'adressage des UI n'a pas besoin d'être modifié

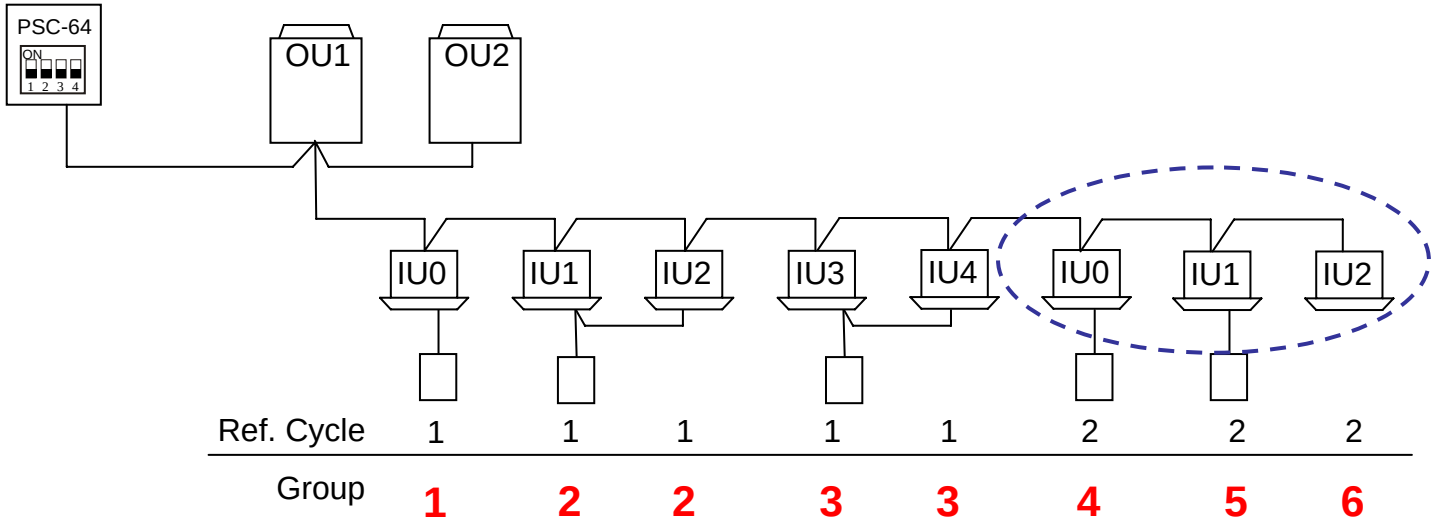

Dans ce cas , le réglage de groupe sur la commande Centralisée est nécessaire

HITACHI
Inspire the Next

Réinitialisation :

Afin que la commande face de nouveau une lecture des unités connectées sur le bus , une procédure de réinitialisation est possible *(opération faite à l'arrêt des unités).*

1.Action simultanée sur : → «GROUP (∨∧)» et «MODE»

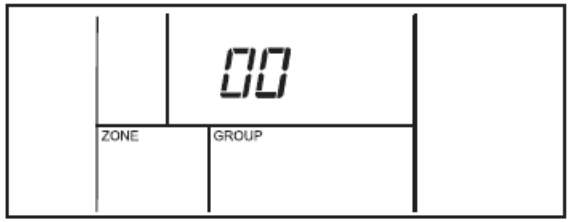

2 . Nouvelle action simultanée sur :

«GROUP (∨∧)» et «MODE»

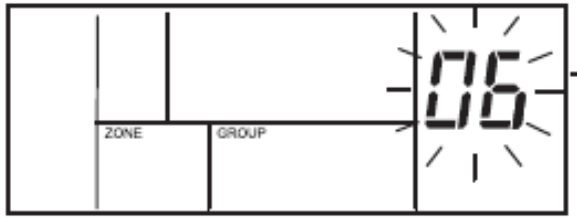

touche «RESET»

3 : initialisation EEPROM

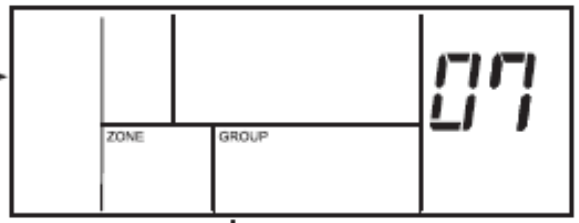

Pour contrôler la connexion

Les cycles défilent 0 à 15 :

Le nombre d'unités connectées défile

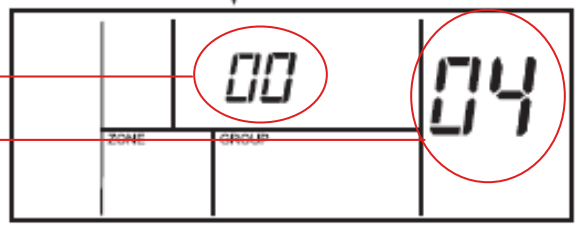

MISE EN OEUVRE

HITACHI
Inspire the Next

- Pour des configurations de réseaux d'UI (> 16) , on doit définir les unités maîtres et esclaves en fonction des groupes et zones définies:

Concernant le réglage du maître:

- Sélectionner la zone puis le groupe pour lequel le maître doit être réglé , puis définir le N° d'unité intérieure qui sera maître

Concernant le réglage de l'esclave:

- Sélectionner le numéro d'unité l'unité intérieure , puis définir par quelle groupe puis zone cette unité sera gérée.

HITACHI
Inspire the Next

➢ Réglage groupe – unité maître:

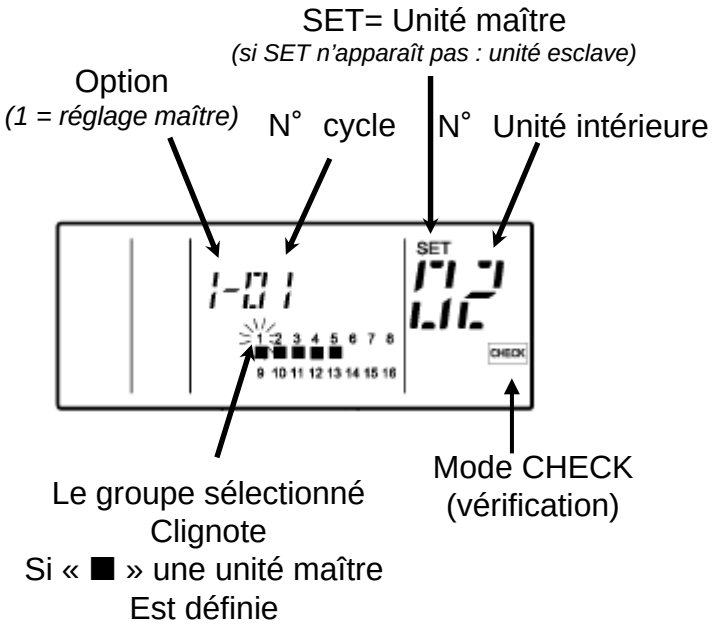

Action sur « CHECK » plus de trois secondes
(toutes les zones à l'arrêt = touche RUN sur OFF)

- *Par la touche « zone » sélectionnez la zone à Régler*
- *Par la touche groupe , sélectionnez le groupe À régler*
- *Si dans ce groupe l'UI maître est déjà définie*

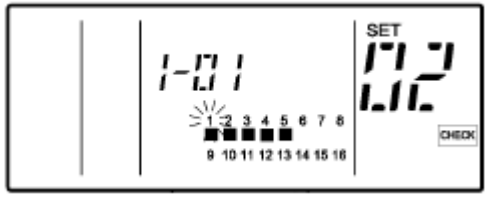

•Si aucune UI n'est définie comme maître:
Une fois l'UI sélectionnée appuyer sur « RUN /STOP » pour l'activer maître

Réglage Du cycle
le bouton «Δ«(TEMP)

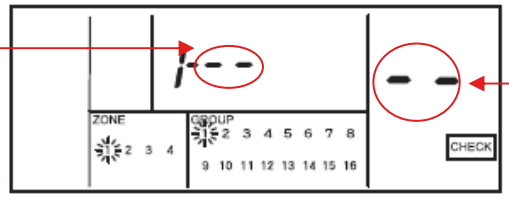

Réglage de l'UI
le bouton «∇«(TEMP)

La sortie du mode réglage se fait par une action sur la touche « RESET »

HITACHI
Inspire the Next

Réglage groupe – unité maître:

•Action sur check durant 3s « mode 1 »

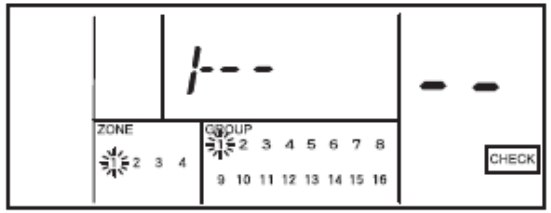

•Sélection de la zone «Zone»
+Sélection du groupe «Groupe »

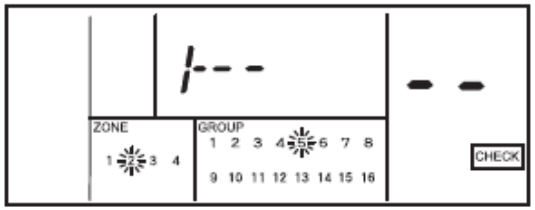

•Sélection de l'UI et du cycle «▽temp△ »

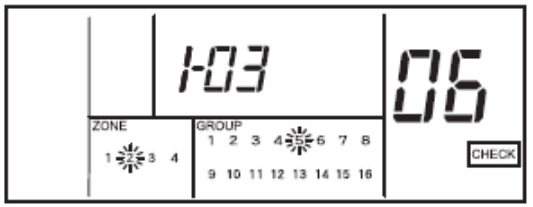

•Validation par la touche « RUN/STOP »

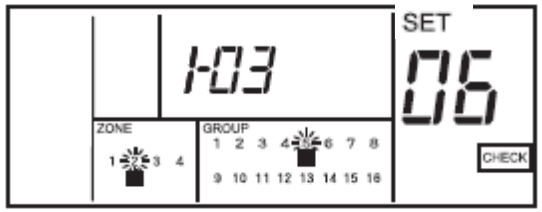

•Sortir du mode par la touche «RESET»

« Pour annuler l'unité maître , utiliser la même procédure »

HITACHI
Inspire the Next

➢ Réglage groupe – unité esclave:

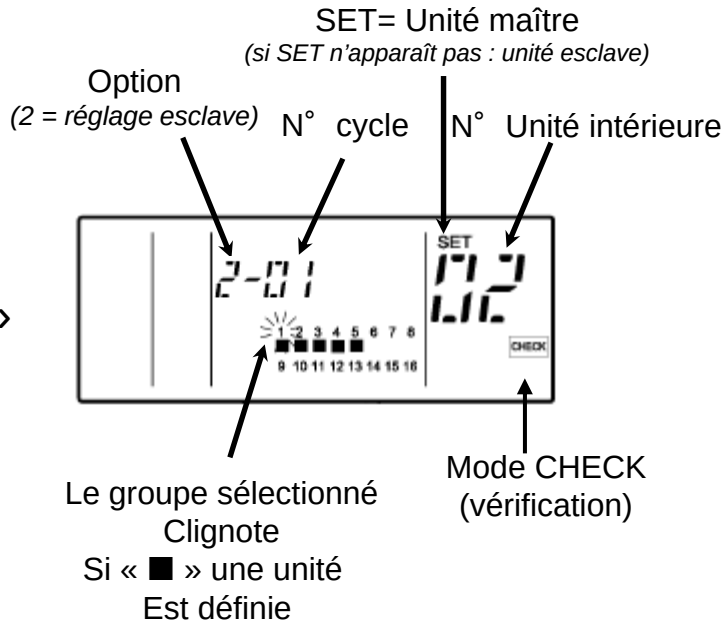

- Action sur « CHECK » plus de trois secondes *(toutes les zones à l'arrêt = touche RUN sur OFF)*
- Appuyez de nouveau sur la touche « CHECK »

Vous rentrez en réglage esclave « 2 »

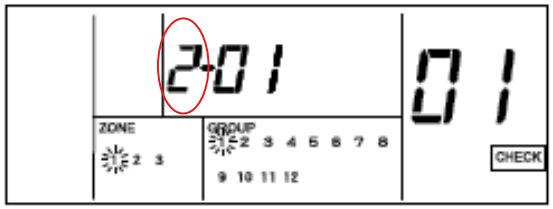

•Sélectionnez le cycle et l'unité intérieure que vous souhaitez régler positionner:

Réglage Du cycle
le bouton «Δ«(TEMP)

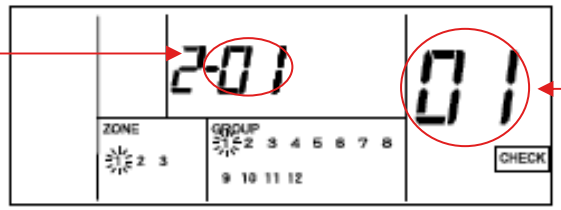

Réglage de l'UI
le bouton «∇«(TEMP)

HITACHI
Inspire the Next

Réglage groupe – unité esclave:

•Régler par les touches « zone » et Groupe le positionnement de l'unité Intérieure du cycle sélectionné →

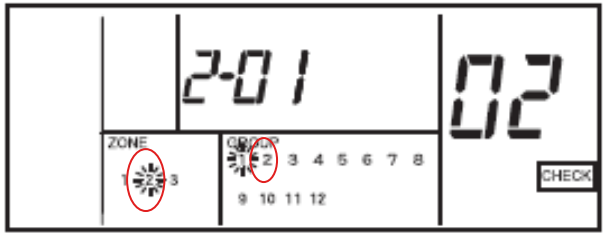

La figure ci-dessus correspond à la sélection de la Zone «2» et du groupe «2»

•Validez par une action sur la touche «RUN/STOP » →

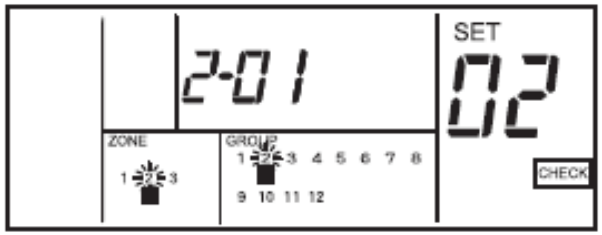

•Sortir du mode par la touche «RESET» →

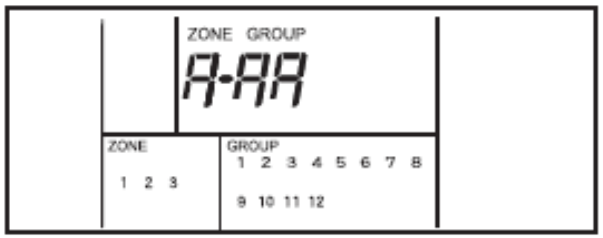

« Pour annuler l'unité maître , utiliser la même procédure »

MISE EN OEUVRE

HITACHI
Inspire the Next

➢ Exemple : salle de formation – par défaut à la mise sous tension

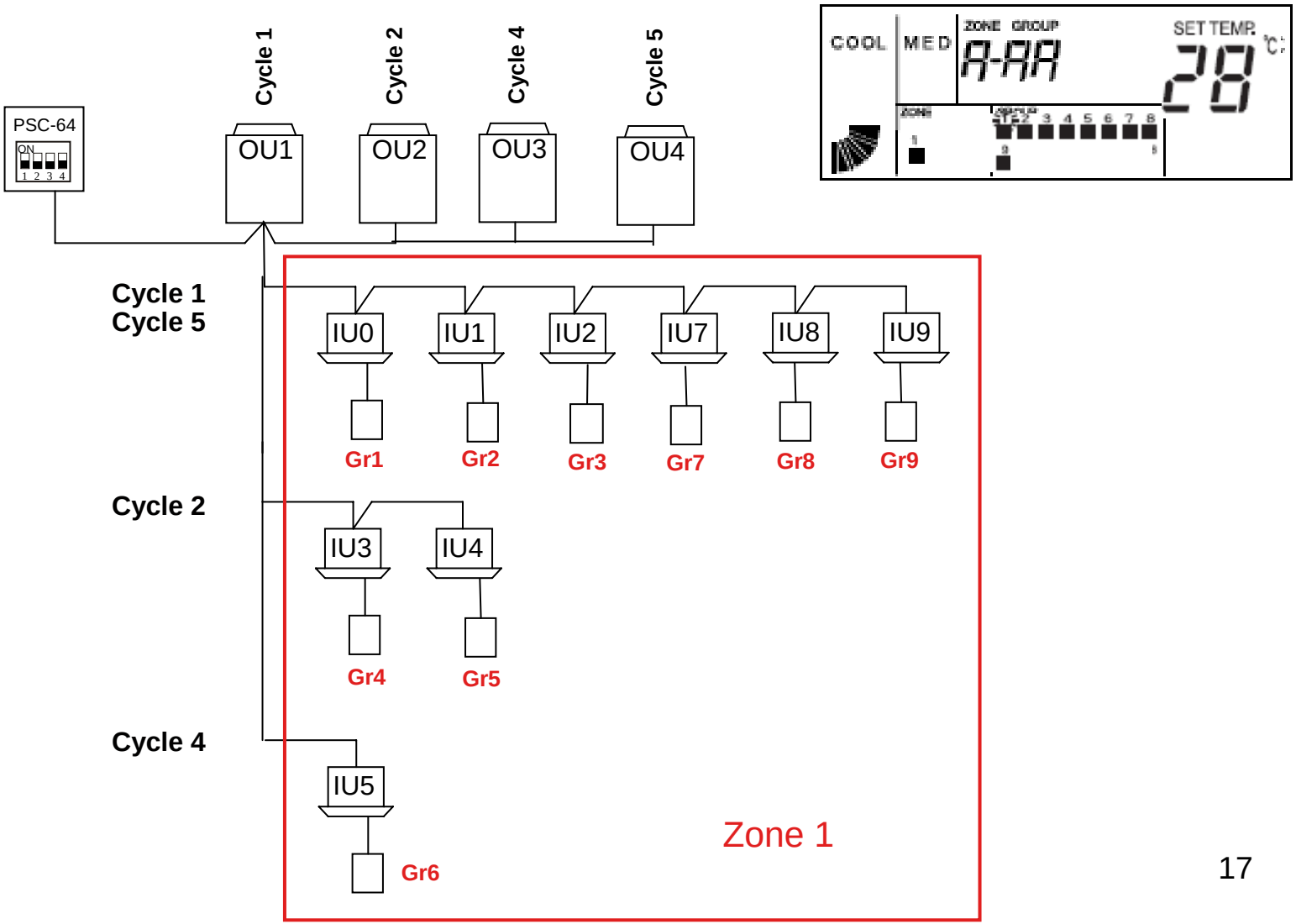

HITACHI
Inspire the Next

➢ Exemple : salle de formation – Réglage possible

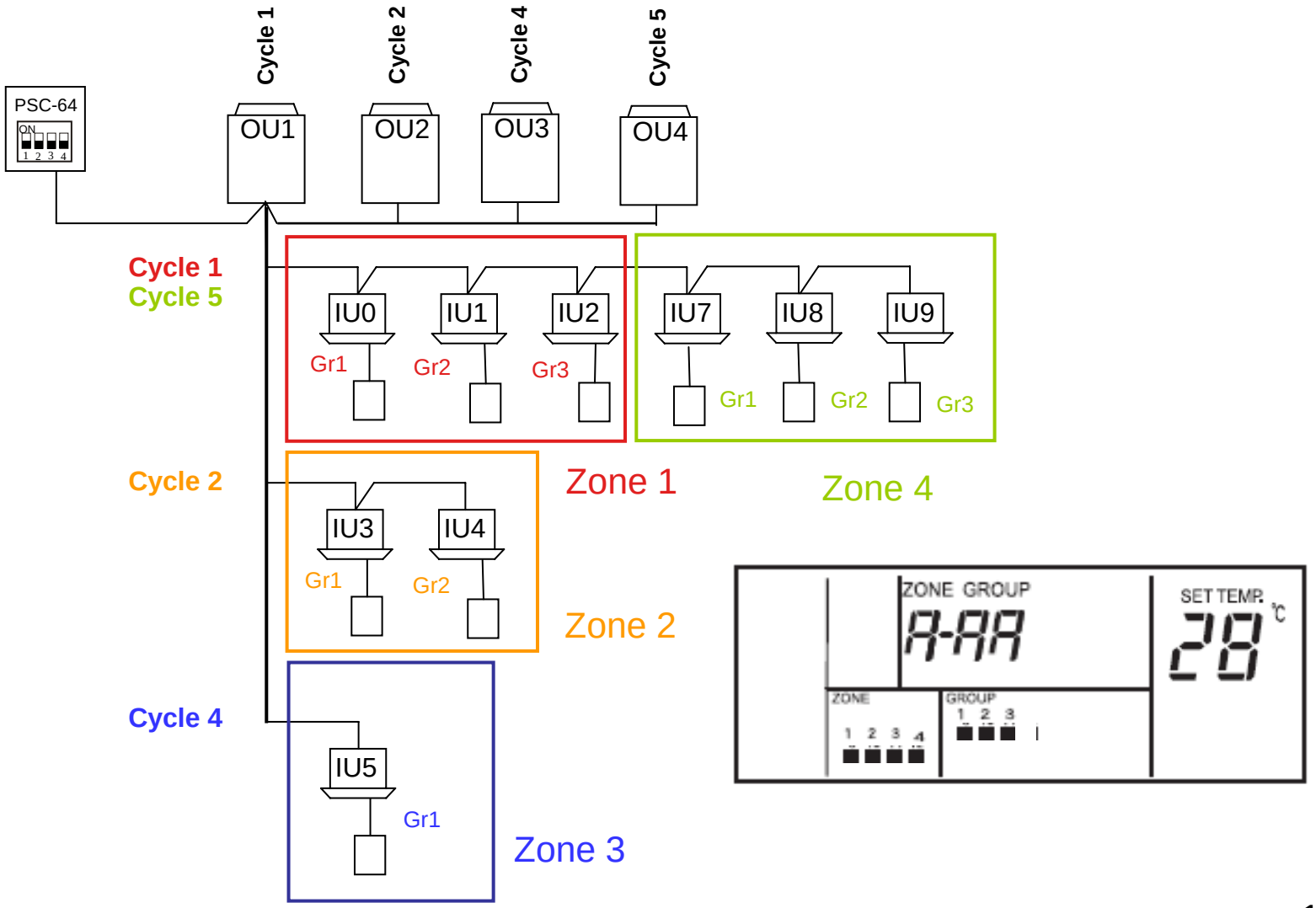

HITACHI
Inspire the Next

➢ Fonction ENTREE/SORTIE :

Pour rendre actif ces fonctions optionnelles il faut raccorder des connecteurs (arrière de la commande) :

CN2 pour ce qui concerne des entrées TOR

CN3 pour ce qui est des sorties (12v CC)

- Puissance absorbée : DC12V,10 mA contact A Sans-voltage (pulsion de plus de 300 ms)
- Puissance dégagée : Relais OMRON MY
- Câble: PCC -1A

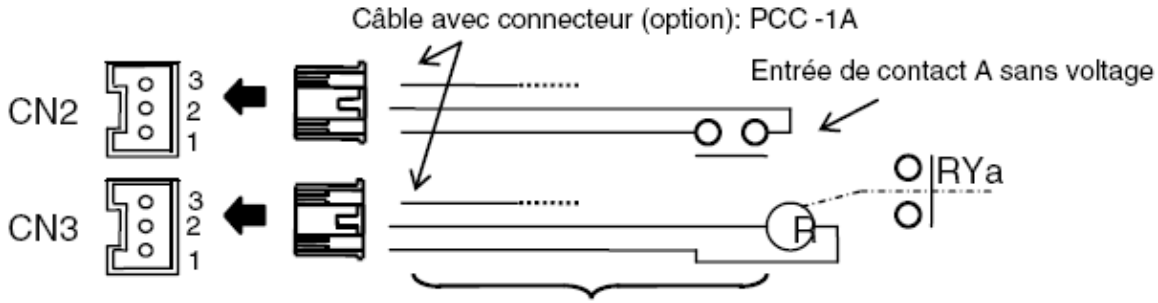

HITACHI
Inspire the Next

➢ Fonction ENTREE/SORTIE :

4 fonctions câblées d'entées sont disponibles:

Le choix de cette fonction se fait par micro interrupteur sur DSW2

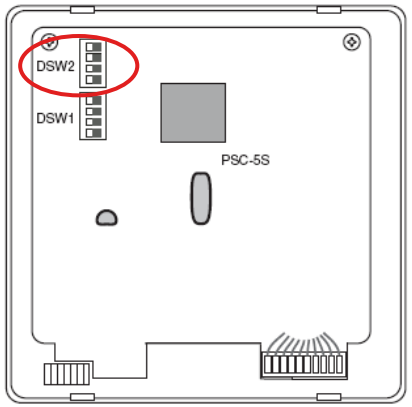

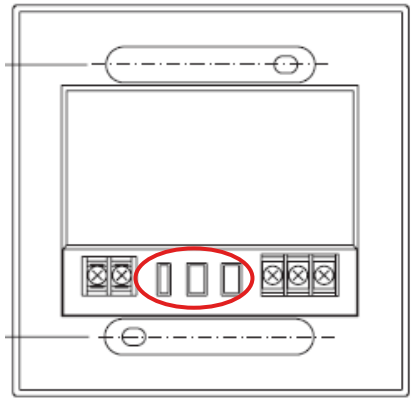

La fonction d'entrée est définie par DSW2 comme indiqué dans le tableau ci-dessous:

Fonction	Broche DSW Nº				Remarques
	1	2	3	4	
Fonctionnement Simultané/Arrêt (Niveau)	ARRÊT	*	ARRÊT	ARRÊT	CN2 1-2 Broche Connexion de Contact
Fonctionnement Simultané/Arrêt (Impulsion)	MARCHE	ARRÊT	ARRÊT	ARRÊT	CN2 1-2 Broche Connexion de Contact
Arrêt d'urgence	ARRÊT	MARCHE	ARRÊT	ARRÊT	CN2 2-3 Broche Connexion de Contact
Demande 1~3	ARRÊT	ARRÊT	ARRÊT	ARRÊT	CN2 2-3 Broche Connexion de Contact

FONCTIONS OPTIONNELLES

HITACHI
Inspire the Next

- <u>Fonction ENTREE/SORTIE : DSW2</u>

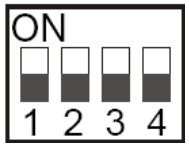

- Fonctionnement /arrêt simultané : arrêt de toute les unités intérieures du groupe qui est défini par la commande centralisée

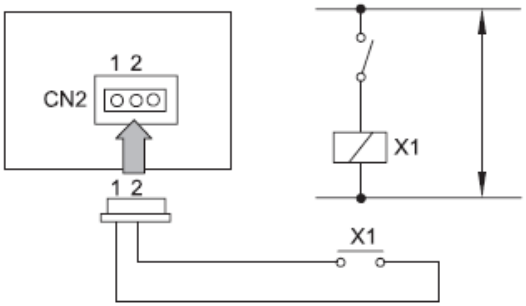

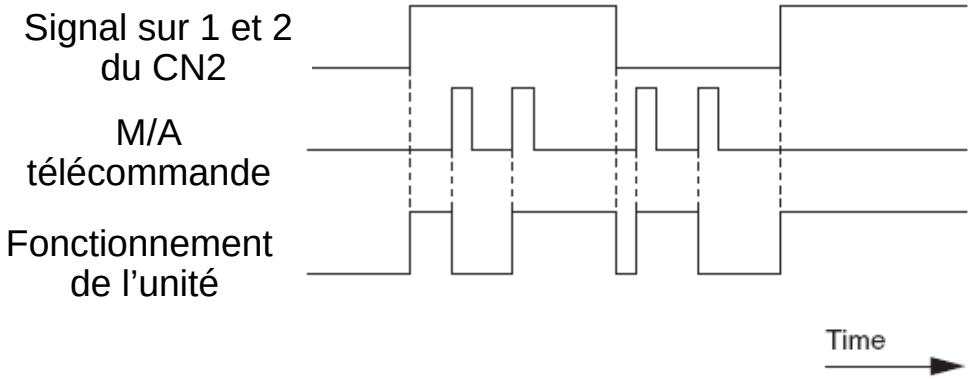

Pour démarrer les unités il faut fermer le contact sec d'entrée , le « RUN/STOP » de la commande centralisé reste actif

FONCTIONS OPTIONNELLES

HITACHI
Inspire the Next

- <u>Fonction ENTREE/SORTIE : DSW2</u>

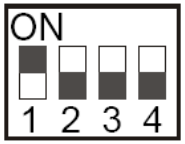

- Fonctionnement /arrêt simultané par impulsion : arrêt des unités intérieures du groupe qui est défini par la commande centralisée

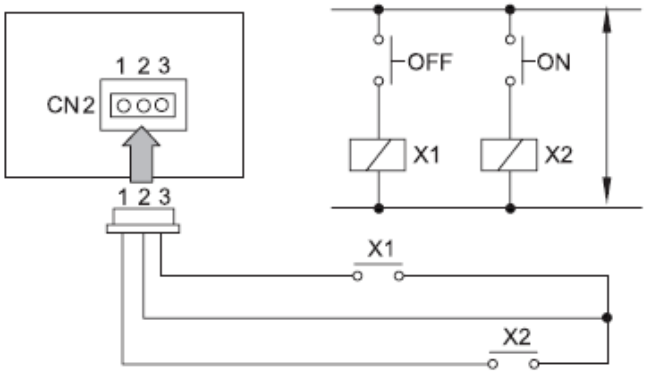

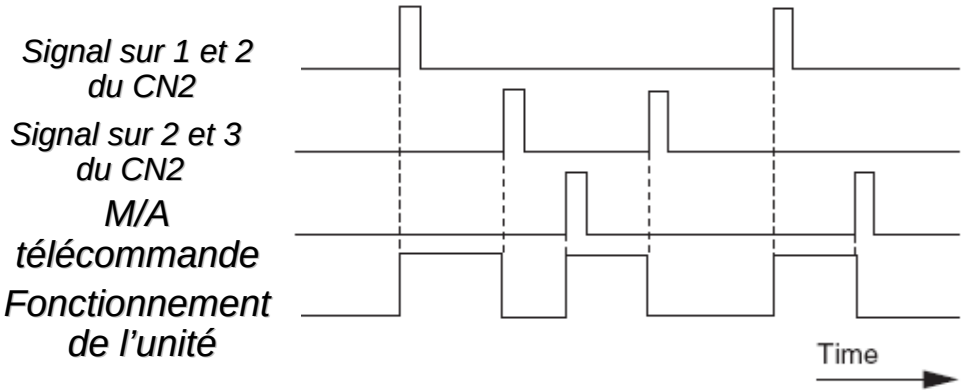

Pour démarrer les unités il faut fermer le contact sec d'entrée , le « RUN/STOP » de la commande centralisé reste actif

FONCTIONS OPTIONNELLES

HITACHI
Inspire the Next

- <u>Fonction ENTREE/SORTIE :DSW2</u>

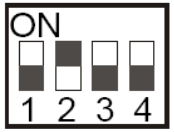

- Fonctionnement /Arrêt d'urgence : arrêt des unités intérieures connectées à la commande centralisée

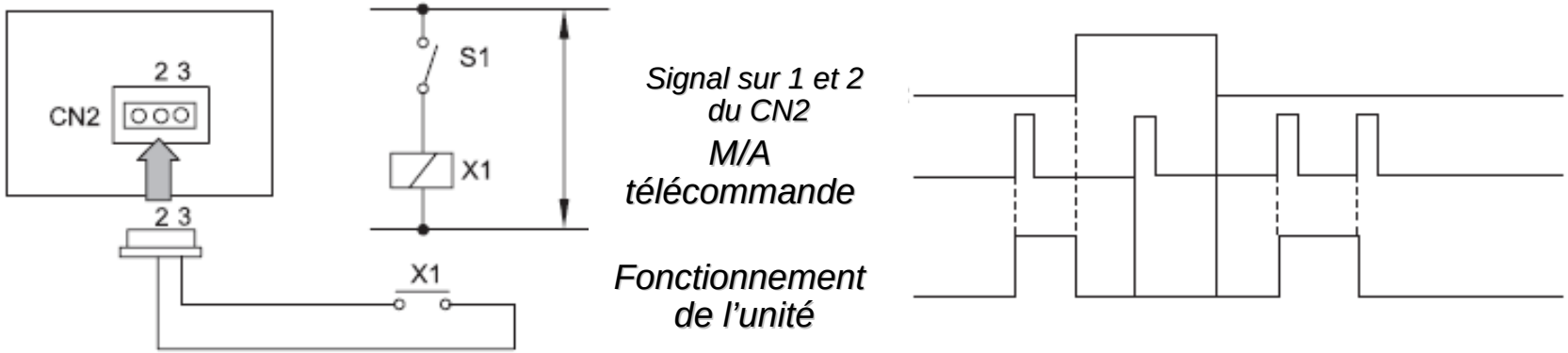

Pour Arrêter les unités il faut fermer le contact sec d'entrée , le « RUN/STOP » de la commande centralisé devient inactif

FONCTIONS OPTIONNELLES

HITACHI
Inspire the Next

- Fonction ENTREE/SORTIE :DSW2

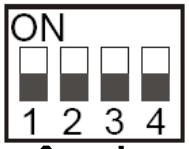

- Fonction Demande (Délestage) : L'arrêt des unités intérieures définies par la commande centralisée (zones , groupes) peu se faire de trois manières différentes .

Cette arrêt sera défini par 3 niveaux :

- Demande « 1 »
- Demande « 2 »
- Demande « 3 »

	Signal de Demande ON (1*)	Signal de Demande ON (2*)
Demande (1)	Arrêt Unité Intérieure (Télécommande Inhibée)	Retour à l'état de fonctionnement précédent
Demande 2 (*3,*4)	COOL (ventilation), DRY (déshumidification)→FAN (Ventilation) HEAT (Chaud)→STOP (Arrêt) (Télécommande Inhibée)	
Demande 3 (*3,*5)		La température de consigne est comme suit. COOL (rfroidissement), DRY (déshumidification)...28ºC HEAT (chauffage)....20ºC

Cette fonction permet de limiter la demande des unités intérieures donc
Également la consommation électrique (délestage lié à la consommation)

HITACHI
Inspire the Next

Ce délestage peut se faire de trois manières :

- <u>Demande 1:</u>

Arrêt des unités intérieures quelque soit
Le mode de fonctionnement, « RUN/STOP)
Inhibé)

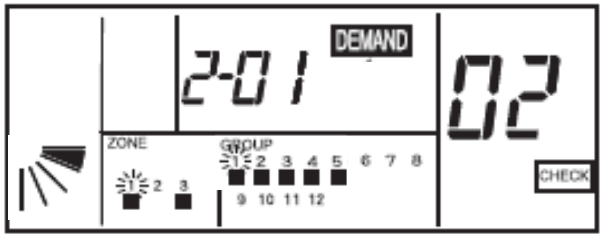

- <u>Demande 2:</u>

Arrêt : si mode froid ou DRY , les unités
Intérieures passent en mode FAN
Si mode chaud : Arrêt complet .
Sortie demande 2 : Retour à l'état précédent
Avant la fermeture du contact

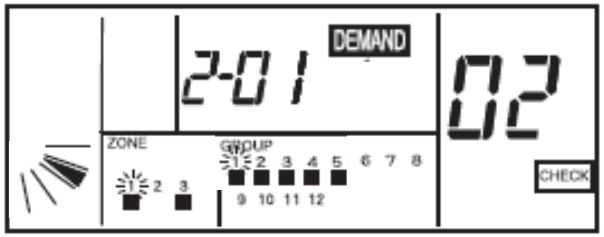

- <u>Demande 3:</u>

Arrêt : si mode froid ou DRY , les unités
Intérieures passent en mode FAN
Si mode chaud : Arrêt complet
Sortie demande 3 : consignes imposées (28° en cool et DRY, 20° en HEAT)

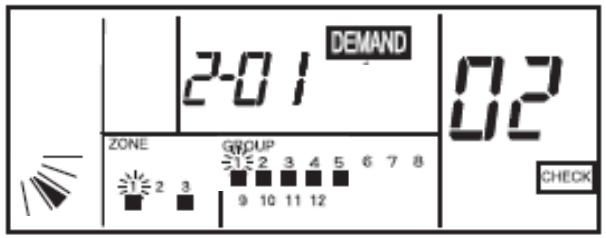

HITACHI
Inspire the Next

➢Demande 1 – 2 – 3 : la logique

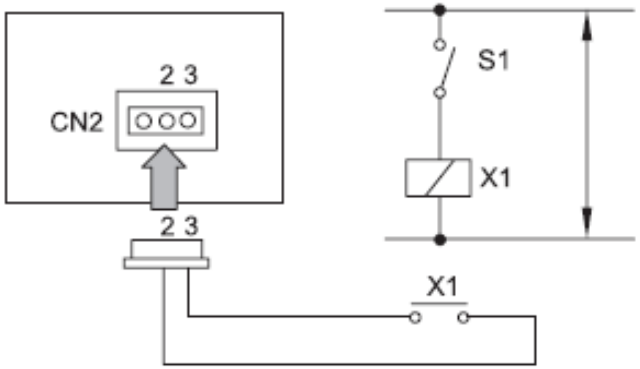

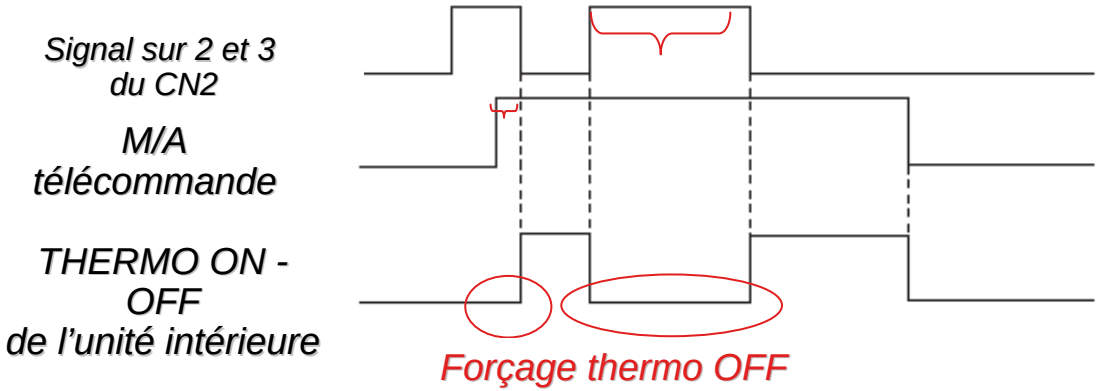

HITACHI
Inspire the Next

➢ Réglage de la demande:

1-Actionner la touche CHECK pour basculer
La commande en mode de contrôle *(commande Sur OFF)*
2- Actionner la touche CHECK pour basculer
En mode réglage de la demande
l'afficheur comme indiqué ci contre
3-L'action sur la touche « RUN/STOP » et
L'indication « déflecteur » clignote
Régler par la *Touche « LOUVER »* le niveau de demande
4- Régler les groupes sur lesquels la demande
Doit être active (actions sur « groupe » et « zone »)
Si dans la Zone , un ou plusieurs groupes ont la demande déjà réglée
« ■ » S'affiche alors sous la zone.
Si dans le groupe à déjà la demande réglée , s'affiche alors « ■ » sous
Le numéro du groupe

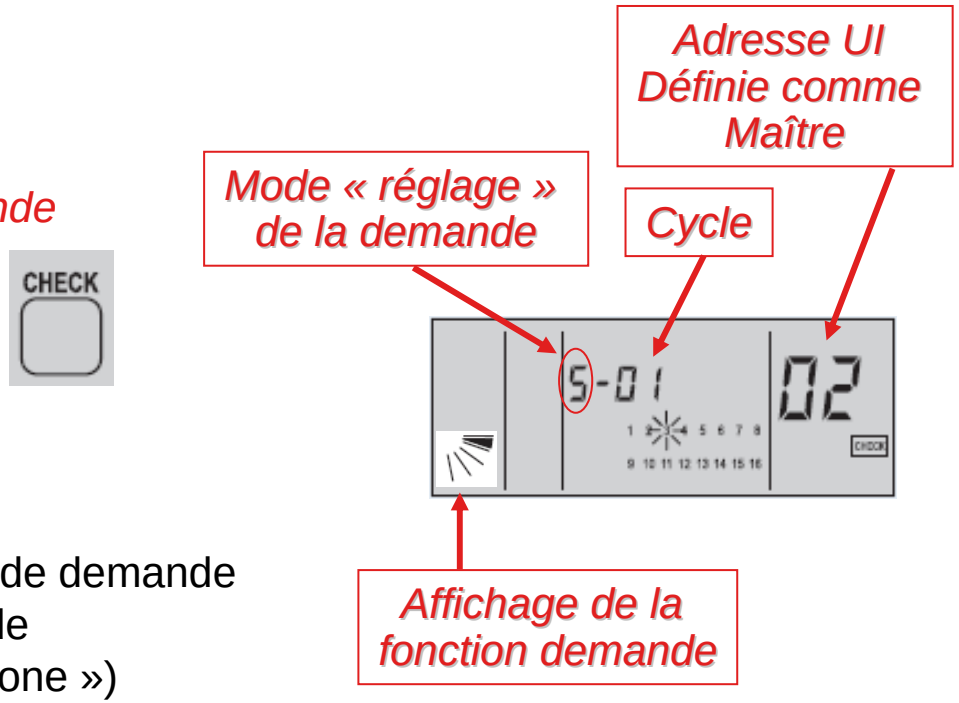

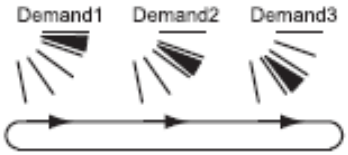

Pour régler
La demande Touche « LOUVER »

Pour activer la demande
« RUN/STOP »

HITACHI
Inspire the Next

➢ Demande 1 – 2 – 3 : la logique

« 5 » indique le mode de réglage de la demande.

Adresse de l'Unité Intérieure Définie comme Unité Maître du Groupe à Définir

Fonction de demande

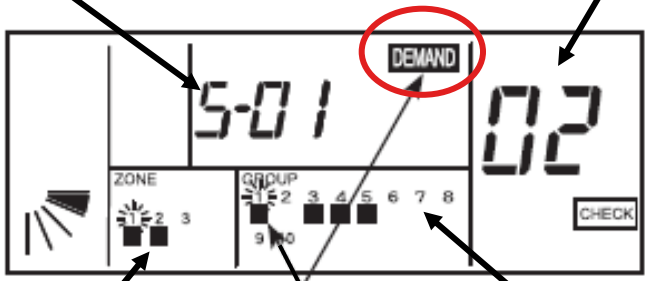

Seul le groupe dont l'unité maître est déjà définie s'affiche. Le groupe à définir clignote.

L'état du réglage de la demande de chaque zone est affiché.
- **ON** : Il existe au moins un groupe avec réglage de demande dans la zone.
- **OFF**: Il n'existe aucun groupe avec réglage de demande dans la zone.

L'état du réglage de demande de chaque groupe est affiché.
- ON: Demande définie.
- OFF: La demande n'est pas définie.

Chaque action sur la touche « RUN/STOP » permet d'activer ou de désactiver la fonction 'demande' du groupe sélectionné

« ■ » Demande ON

Sortie 12vdc

Sur le connecteur « sortie 12VDC » aucun paramétrage n'est nécessaire

Si toutes les unités sont sur ON
La sortie est activée

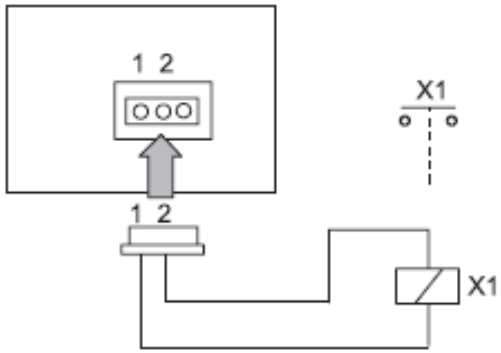

Si toutes les unités sont en défaut
La sortie est activée

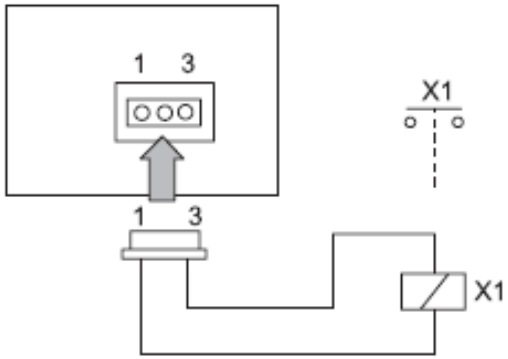

HITACHI
Inspire the Next

➢ Fonction internes:

Une action sur « CHECK » plus de 3 secondes (commande sur OFF)
Nouvelle action sur « CHECK » pour rentrer en mode réglage.

Par une nouvelle action sur « CHECK » régler la lettre correspondant
À l'option choisie:
Sélectionner auparavant la zone et le groupe pour lequel l'option doit être validée par les touches « zones Groupes »

7 segments	Fonction
A	Réglage fixe du mode
b	Réglage fixe de la température
c	Blocage en refroidissement seul
d	Réglage du débit d'air
E	Auto FROID / CHAUD

Exemple ci contre: Mode bloqué sur cycle 1
Groupe numéro 4 , unité intérieure
maître adresse N° 2 .
Pour dé valider l'option , action sur « RUN/STOP »

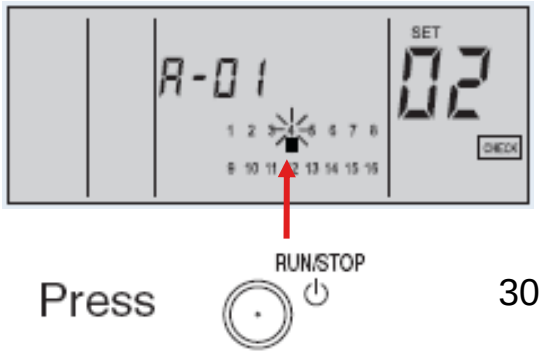

HITACHI
Inspire the Next

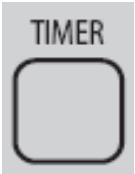

- ANNEXES :

Si une commande PSC5T ou PSC-A1T « TIMER » est connectée sur la commande centralisée via le connecteur CN1 , des plages horaires peuvent être validées sur les zones et groupes définis.

Le touche ‘TIMER’ permet de rentre active l’horloge:

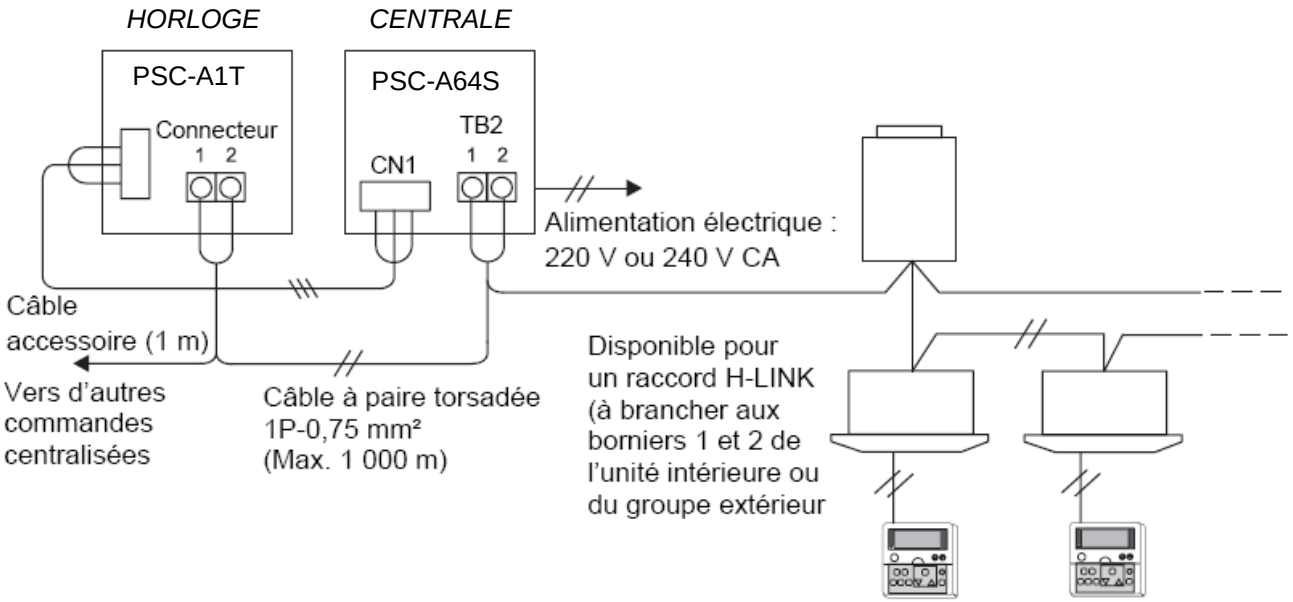

HITACHI
Inspire the Next

➢Fonction TIMER:

Une action sur « TIMER » permet d'activer « l'horloge » sur le groupe et la zone sélectionnée

Exemple:

➢Zone 3 et groupe 6 sont en fonctionnement

Sur programmateur

Une nouvelle action sur TIMER , permet De sortir de la programmation

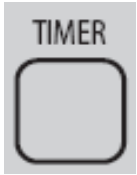

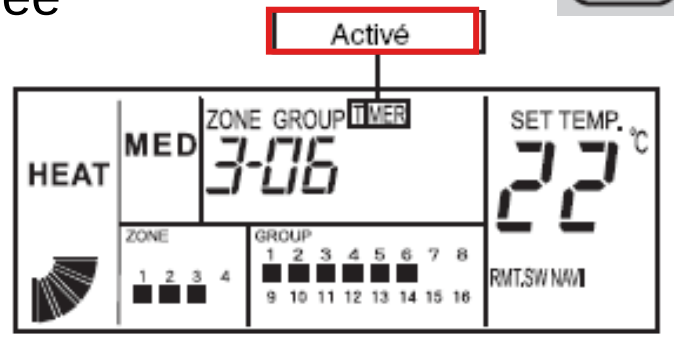

➢Arrêt d'urgence:

Si l'option interne câblée « arrêt d'urgence » Est activée (arrêt de toutes les unités intérieures), il apparaît à l'écran 'EMERGENCY'

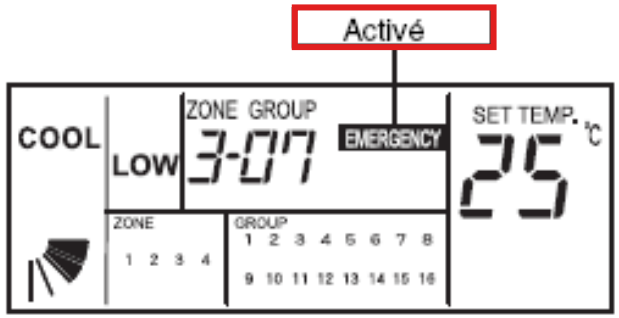

HITACHI
Inspire the Next

➢ANOMALIE DE FONCTIONNEMENT:

En cas de défaut sur une unité intérieure:

➢*Le voyant rouge de la commande clignote*
➢*L'indication ABNML clignote sur l'écran les*
Les indictions ■ de la zone et du groupe
Clignotes

➢*Par une action sur la touche « groupe »*
Sélectionnez celui qui est en défaut
Le N° de l'unité et le code alarme apparaît
Alors (si plusieurs unités sont concernées par
Le défaut alors elles apparaissent
successivement)
.

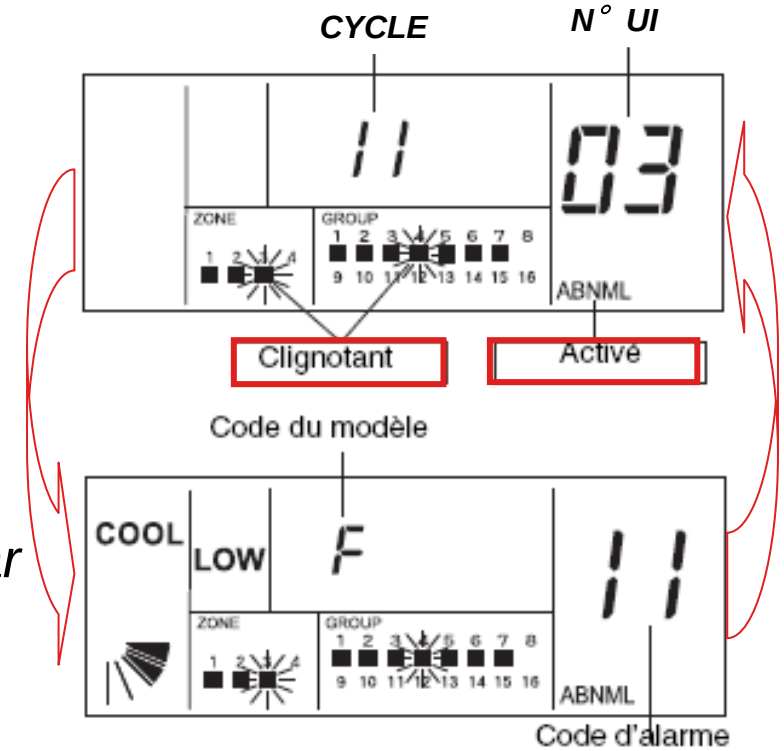

HITACHI

Inspire the Next